VRIOSTOR

Ver.26A10

納入仕様書

名　称	単相-三相変換器
型　式	INV-9600PTV

バリオスター株式会社

1.特徴

単相電源から三相電源を出力させることができる、単相−三相変換器です。

本製品の出力はパルス波形ではなく、商用電源と同じ波形の三相・正弦波です。

2.仕様

入力電圧	単相 AC200V
出力電圧	三相 AC200V
最大出力	9900VA
定格出力	9600VA
力率	0.9
出力周波数	50/60Hz
出力波形	正弦波
回路方式	P.W.M 方式マイコン制御
保護回路	出力過負荷保護・出力短絡保護
使用環境温度	−10～55℃

※ 商用電源との系統連系接続(双方向)は不可となります。(商用電源からの入力のみ可能)

※ 三相(動力)負荷の動作時の突入電流を考慮して、最大出力容量に納まる負荷をご使用ください。

3.構成

4. 装置の概形図

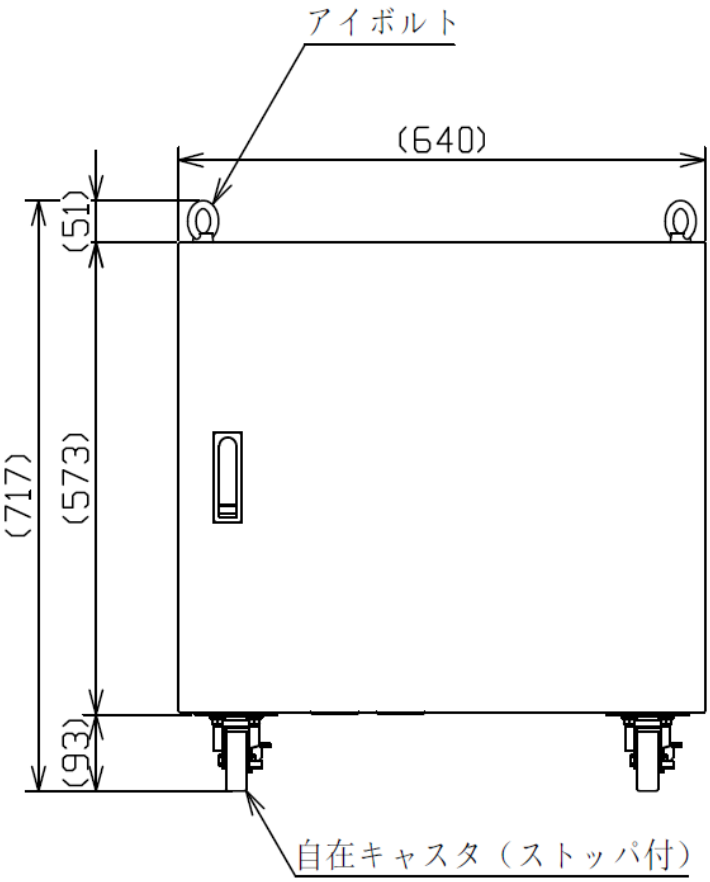

（正面図）

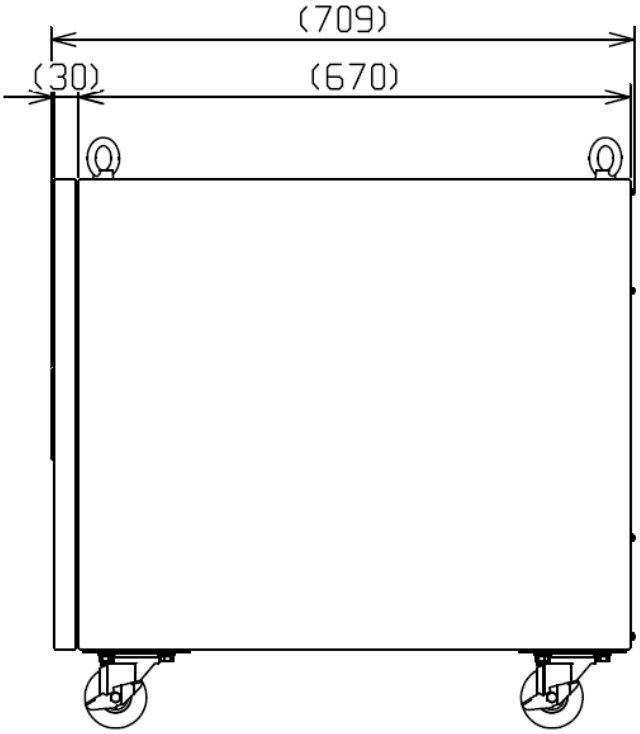

（側面図）

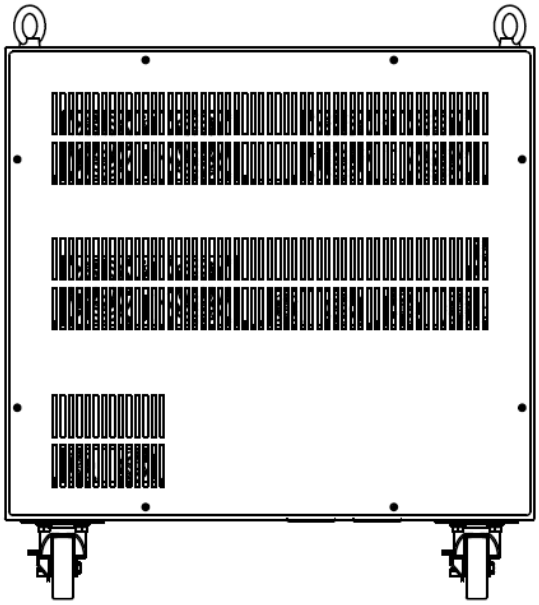

（背面図）

（外形寸法）
幅　640㎜
奥行 709㎜
高さ　717㎜

（本体重量）
100kg

5.機器の接続

＜お客様でご用意いただくもの＞

入力 VCT ケーブル　8 SQ　3 芯　　1 式

出力 VCT ケーブル　5.5 SQ 以上　3 芯　　1 式

【配線と接続手順について】

①本 体 BOX 前面部の入力ブレーカーを OFF の状態にしてください。

②入力 VCT ケーブルを入力ブレーカーに接続してください。

③出力 VCT ケーブルを端子台 に接続してください。

以上で終了です。最後に正しく配線が接続されているかご確認ください。

6.機器の操作について

操作手順について

①入力ブレーカーを ON にする。

7.各部名称と働きについて

①周波数切り替え

周波数は工場出荷時に設定されているため、切り替えが必要な場合はお問い合わせください。

②運転表示灯（緑）

インバーターユニットが動作している時は、緑ランプが点灯します。

③過負荷表示灯（赤）

過負荷になったときには運転表示灯が消え過負荷表示灯が点灯し、出力を停止します。10秒以上時間をあけてから、リセットスイッチを押してください。

④入力ブレーカー

入力に電流が流れた時、入力ブレーカーが OFFになり本機を保護します。

8.製品保証

①無償保証期間は納品日から18か月間です。
※落雷や天災、ご使用者様の瑕疵に起因する故障は保証の対象外となります。

②無償保証期間後は、5年間を目途に修理部材が確保できる限り、有償修理対応いたします。

（製造・販売）
バリオスター株式会社
〒760-0004　香川県高松市３－５－１０

（お問い合わせ）
℡　０８６－８６２－５５１８
✉　info@variostor.com